A矢視図

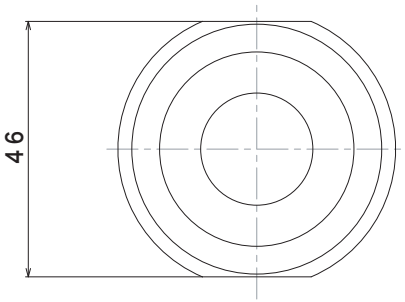
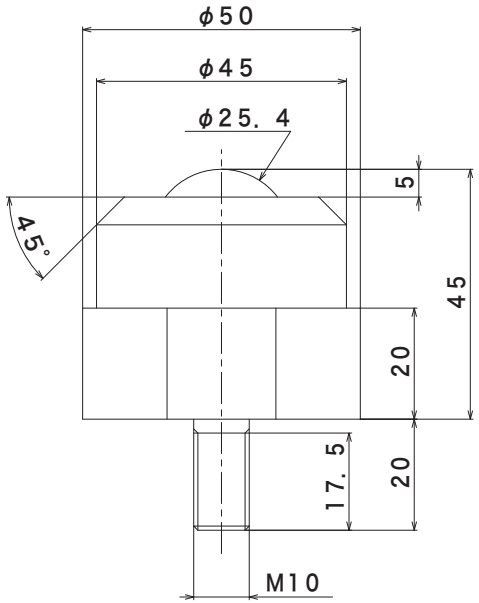
A視